MODELO 830

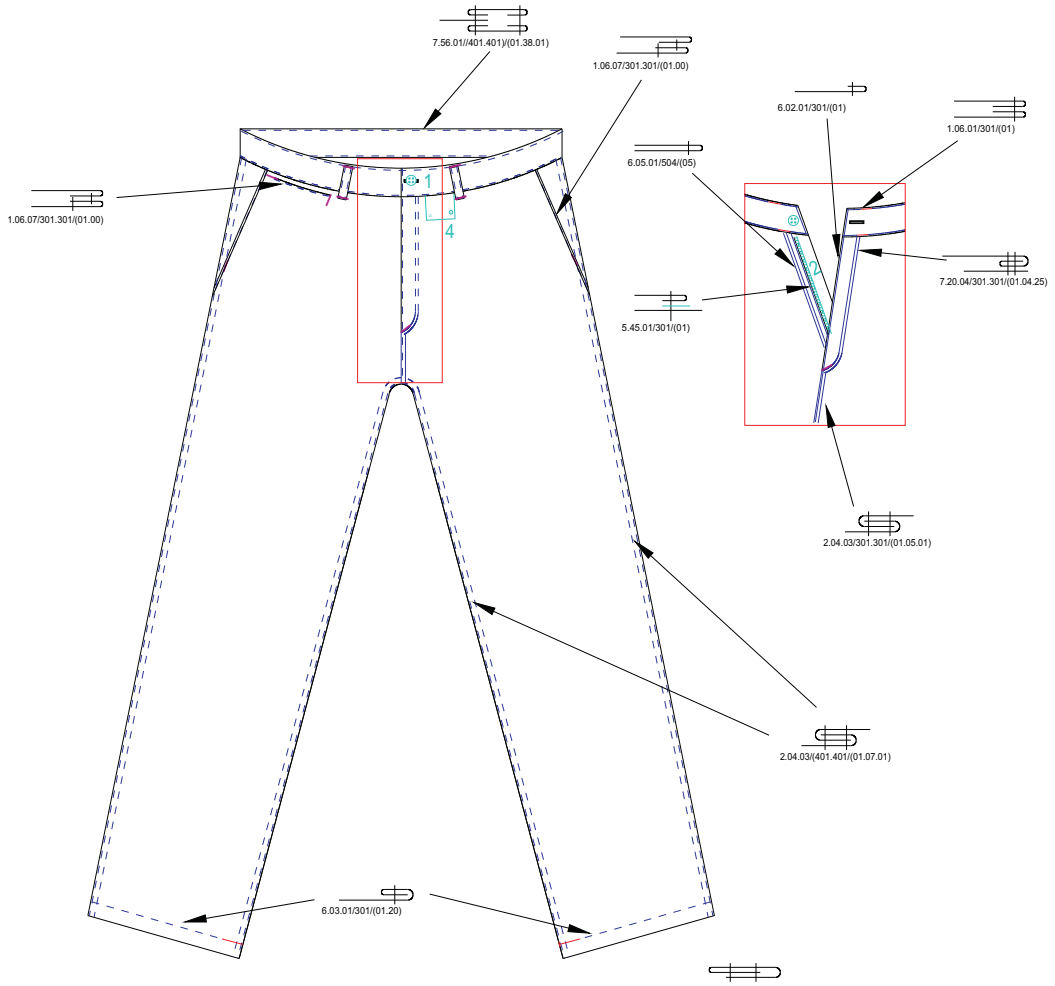

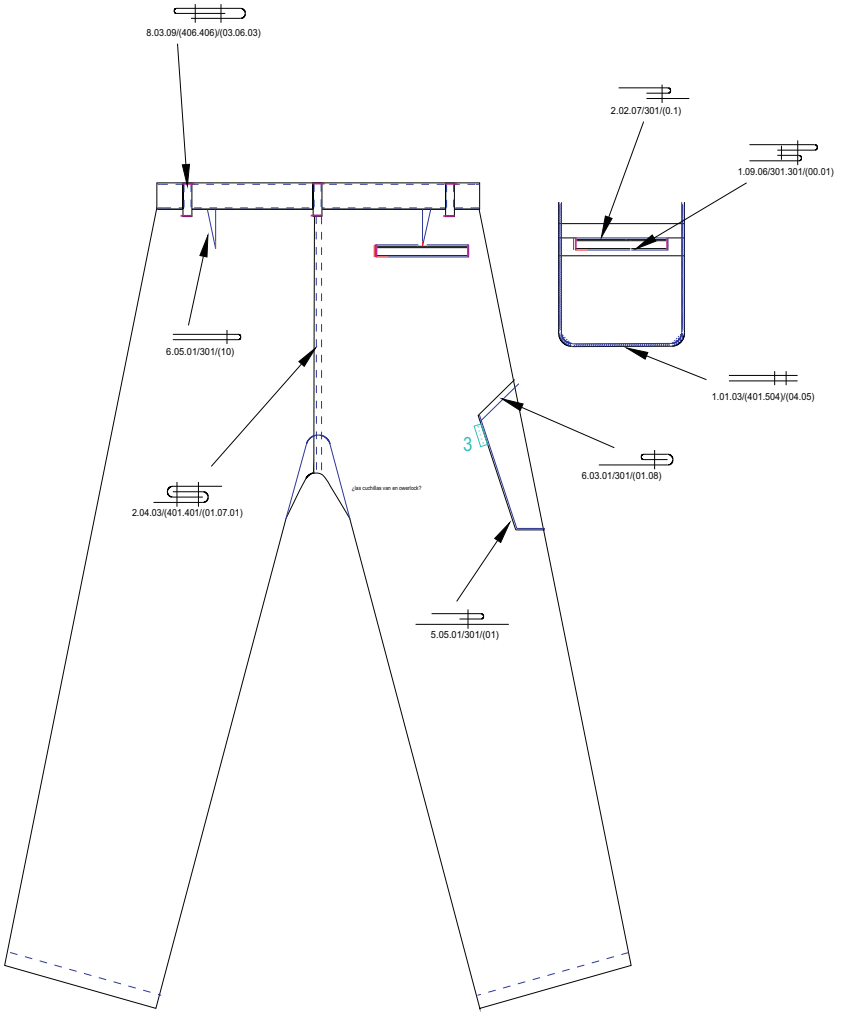

OBREROL S.A.